ԼՈՒՍԱՎՈՐՄԱՆ ՀԵՆԱՍՅՈՒՆ

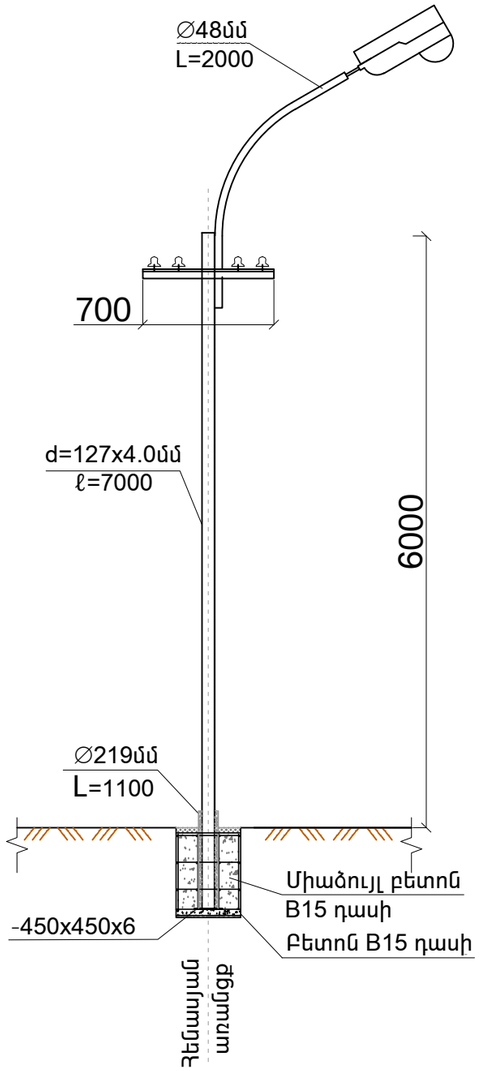

ՍՅԱՆ Ե/Բ ՀԻՄՔ

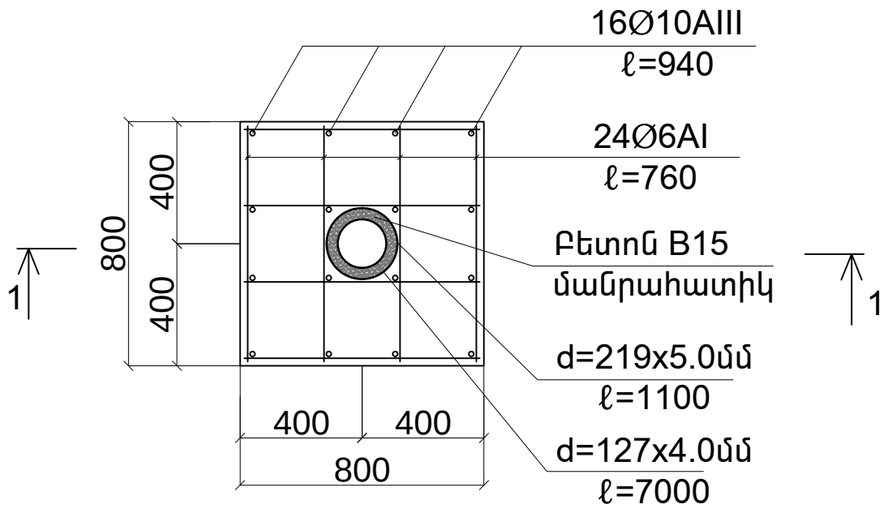

1-1

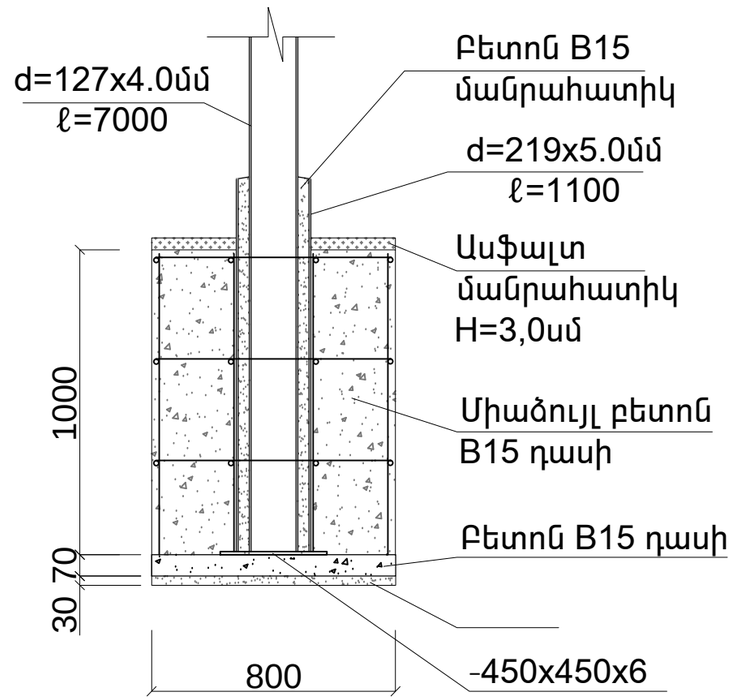

ԽՐԱՄՈՒՂԻ

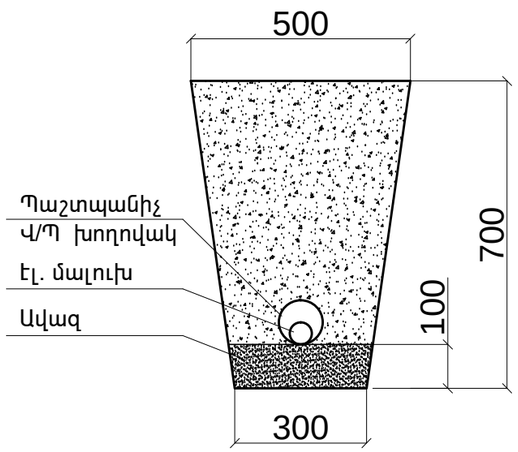

ՀԱՏԱԿԱԳԻԾ

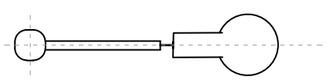

Ծանոթություն

1. Գծագրում տրված է արտաքին լուսավորության հենասյան և հիմքի կոնստրուկցիան:
2. Հենասյան կրող կոնստրուկցիան իրենից ներկայացնում է d=127մմ պողպատե խողովակ, որը տեղադրվում է հիմնամասի d=219մմ խողովակի մեջ և եռակցվում:
3. Որմնակապային ամրանները միմյանց միացվում են եռակցման միջոցով և ապա հիմնամասի խողովակին:
4. Հիմքը նախատեսված է իրականացնել B15 դասի բետոնից:

	Ք. ԵՐԵՎԱՆ ԿԵՆՏՐՈՆ ՎԱՐՉԱԿԱՆ ՇՐՋԱՆԻ ԵԶՆԻԿ ԿՈՂԲԱՅԻ ՓՈՂՈՑԻ ԱՐՏԱՔԻՆ ԼՈՒՍԱՎՈՐՈՒԹՅԱՆ ՑԱՆՑԻ ՀԻՄՆԱՆՈՐԳՄԱՆ ԱՇԽԱՏԱՆՔՆԵՐ				ՊԱՏՎԵՐ № «ԵՔ-ՊԸԱՇՁԲ-14/10»	
			ԷԼ	ՄԱՍ	ՓՈՒԼ	ԹԵՐԹ	ԹԵՐԹԵՐ
ՏՆՕՐԵՆ	Լ. ԳՐԻԳՈՐՅԱՆ				ԱՆ	ԷՏ-4	4
ՆԱԽԱԳԾԵՑ	Ս. ԱՎԵՏԻՍՅԱՆ		ԼՈՒՍԱՎՈՐՈՒԹՅԱՆ ՀԵՆԱՍՅՈՒՆ		«Թ.Ա.Հ.Գ.Գրիգ» ՍՊԸ	